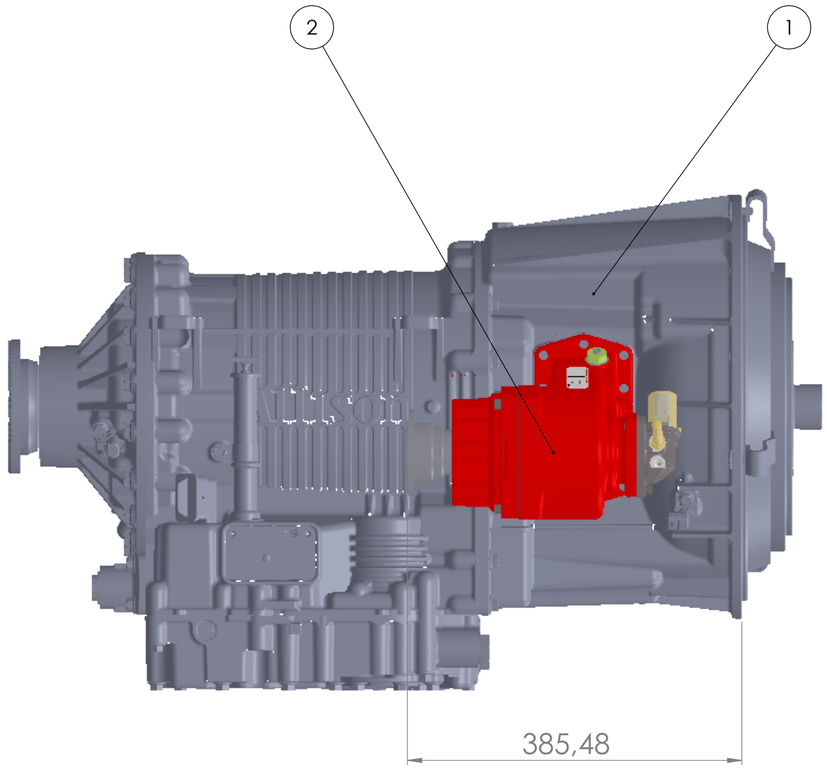

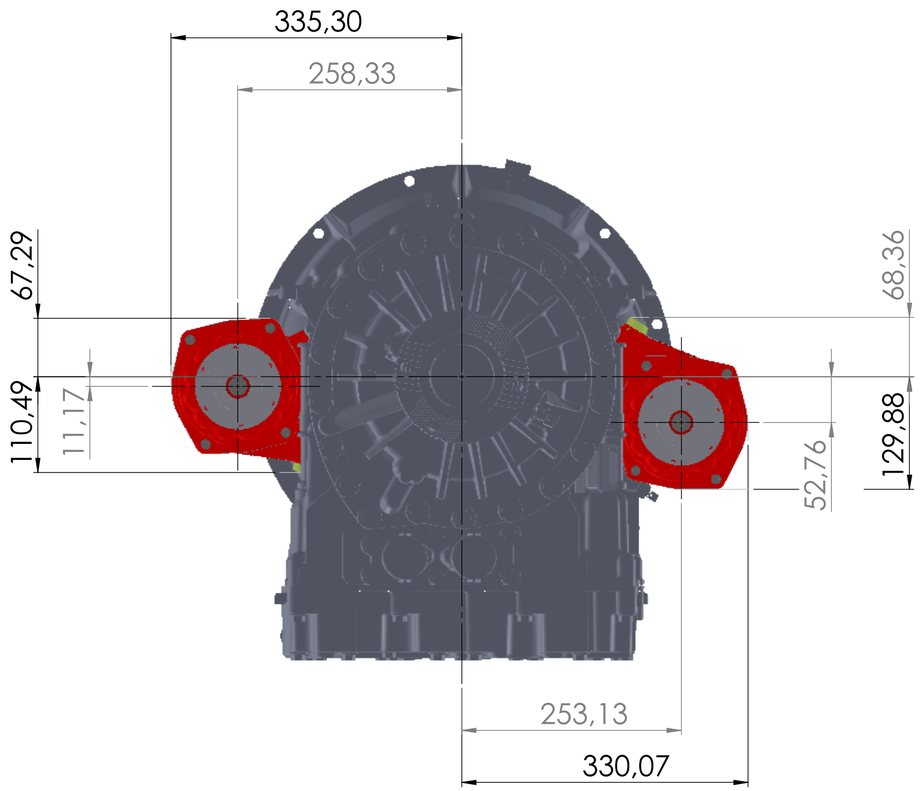

POS-NR.	Benennung	Zeichnungsnummer	Menge
1	3000_P_Side-Side		1
2	870-3 AC		2

Allgemeintoleranz ISO 2768-m	Oberflächengüte	Entgraten und scharfe Kanten brechen	Maßstab:1:5
			Gewicht:
			Werkstoff:

	Datum	Name
Bearb.	15.05.2017	A. Galla
Geprüft		
Norm		

DGS
Diesel + Getriebe + Service
Distributor in Deutschland

3000_P_Side-Side_
870-3 AC

Zeichnungsnr.

A2

Zust.	Änderung	Datum	Name

BLATT 1 VON 1